グレコローマンスタイル　５９KG級

1 小柳　和也　山梨学院大学
2 岡田幹大　日本体育大学
3 平嶋　礼智　明治大学
4 関口龍之介　国際武道大学
5 嶋江翔也　日本体育大学
6 井出光星　専修大学
7 藤堂修人　中央大学
8 我妻翔比古　日本体育大学
9 宮原　将　山梨学院大学
10 松井涼　専修大学
11 室伏彪我　東洋大学
12 野口巧哉　神奈川大学
13 榊原雄太　国際武道大学
14 橋本　星良　早稲田大学
15 赤羽　健　山梨学院大学
16 井上良　東洋大学
17 鎌倉海斗　専修大学
18 安中友茂　日本体育大学
19 小坂健太　国士舘大学
20 丸山　智也　山梨学院大学
21 木地谷拓志　中央大学
22 伊藤　奨　早稲田大学
23 山本　英希　山梨学院大学
24 渡辺大貴　日本大学
25 山北渓人　専修大学
26 辻誠矢　日本体育大学
27 原田侑京　東洋大学
28 藤田　雄大　青山学院大学
29 齋藤　僚太　法政大学

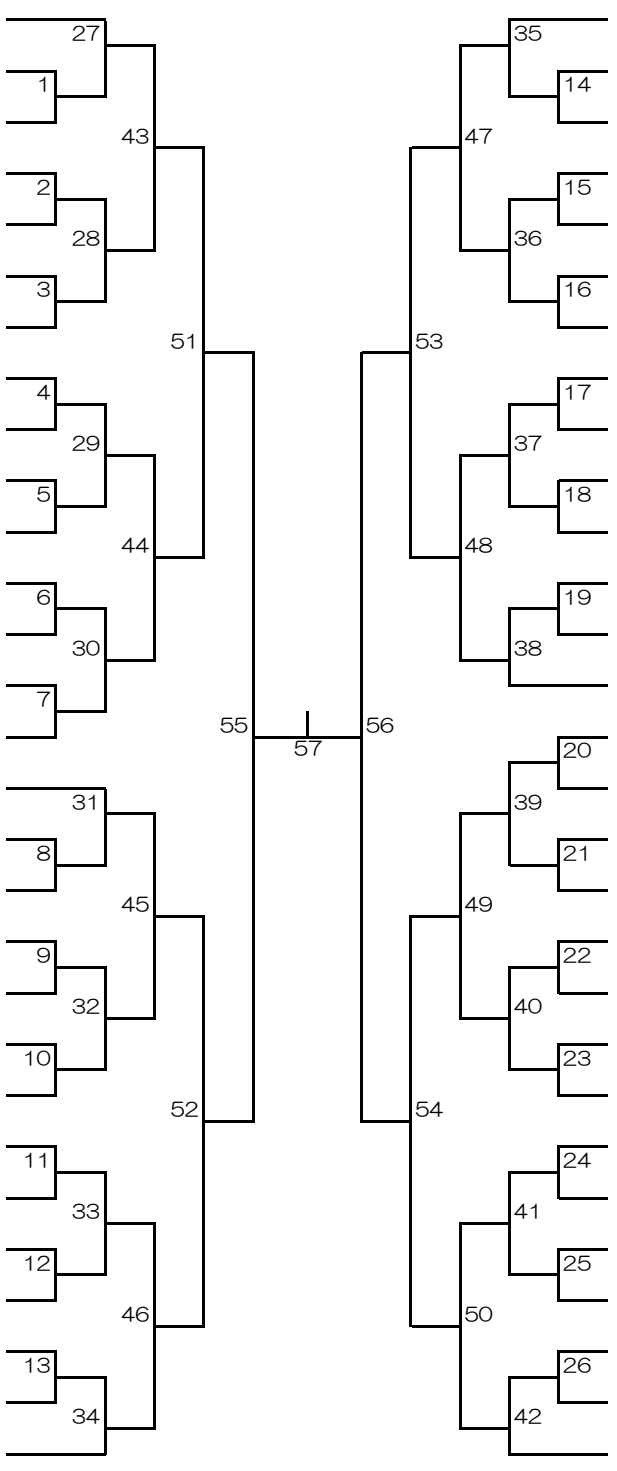

30 桑山裕貴　専修大学
31 松岡耕平　東洋大学
32 植松勇斗　中央大学
33 北岡佑介　日本体育大学
34 前田頼夢　日本大学
35 山口　翔　神奈川大学
36 中谷　龍之介　山梨学院大学
37 増山　郁人　山梨学院大学
38 柴田　一幸　法政大学
39 清水徹　日本大学
40 寺田光輝　日本体育大学
41 天野　瑠紀　明治大学
42 武田憲太　東洋大学
43 柏田直紀　専修大学
44 佐藤輝翔　中央大学
45 吉澤拳斗　専修大学
46 小角優太　日本大学
47 関野　魁童　山梨学院大学
48 永本健太　日本体育大学
49 島倉　毅　東海大学
50 海老島幸斗　東洋大学
51 西村　拓真　山梨学院大学
52 矢野　富三家　早稲田大学
53 梨木悠　日本体育大学
54 石田昂汰　中央大学
55 坂本　京太　山梨学院大学
56 上野哉太　国際武道大学
57 村上慎二　国士舘大学
58 難波　陽　青山学院大学