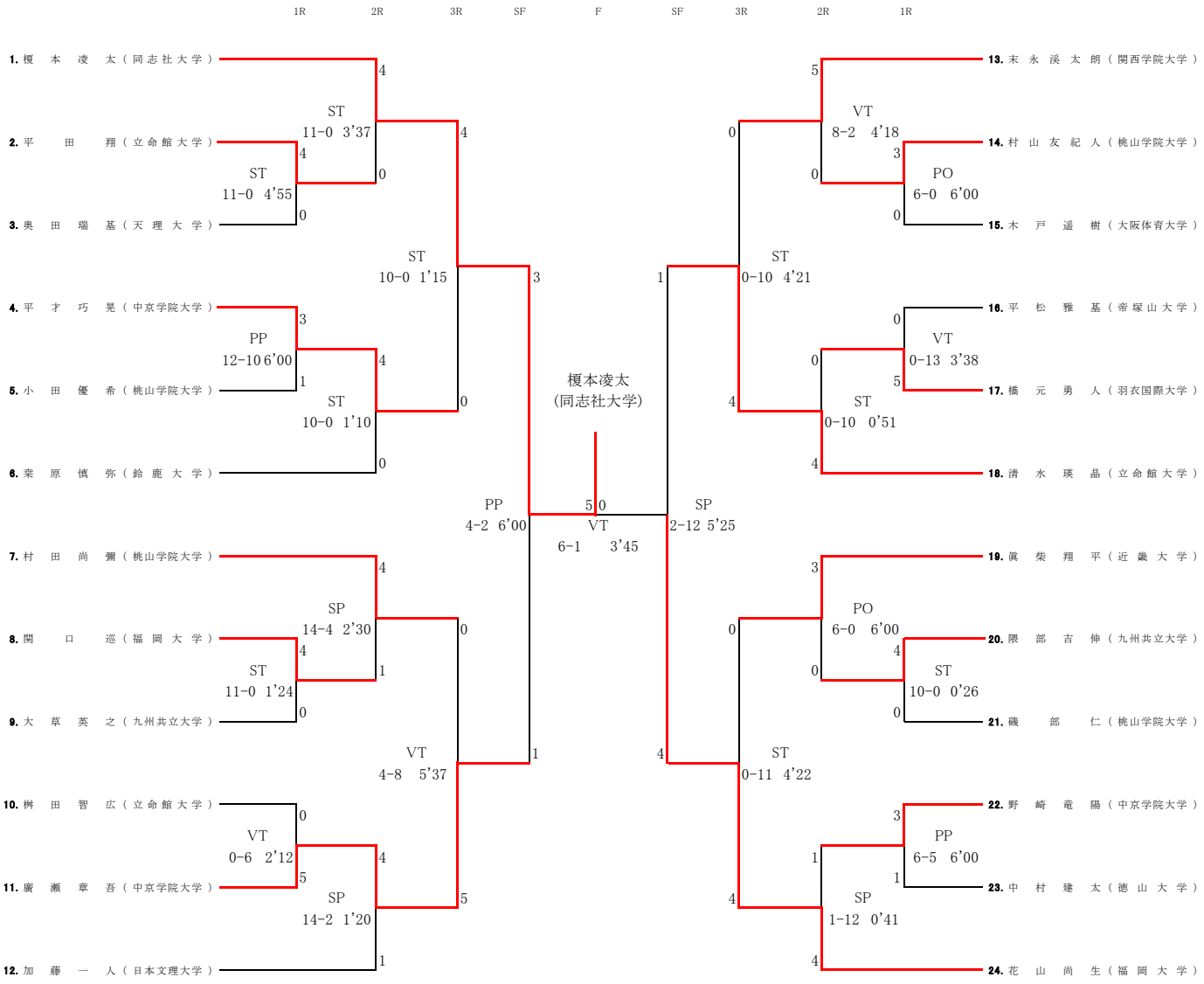フリースタイルスタイル86Kg