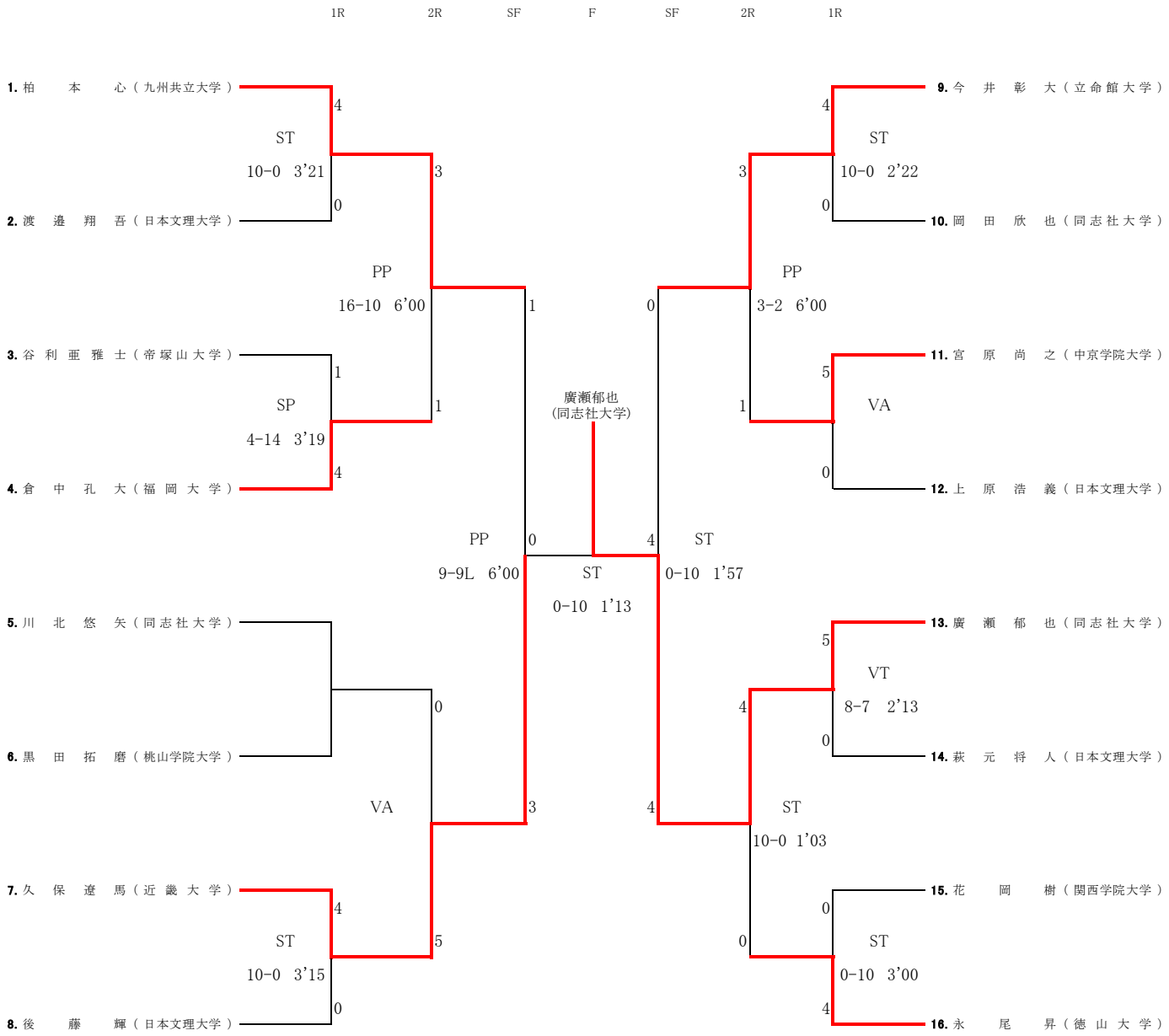フリースタイルスタイル97Kg