堺市立金岡公園体育館
平成27年10月16日（金）～10月17日（土）
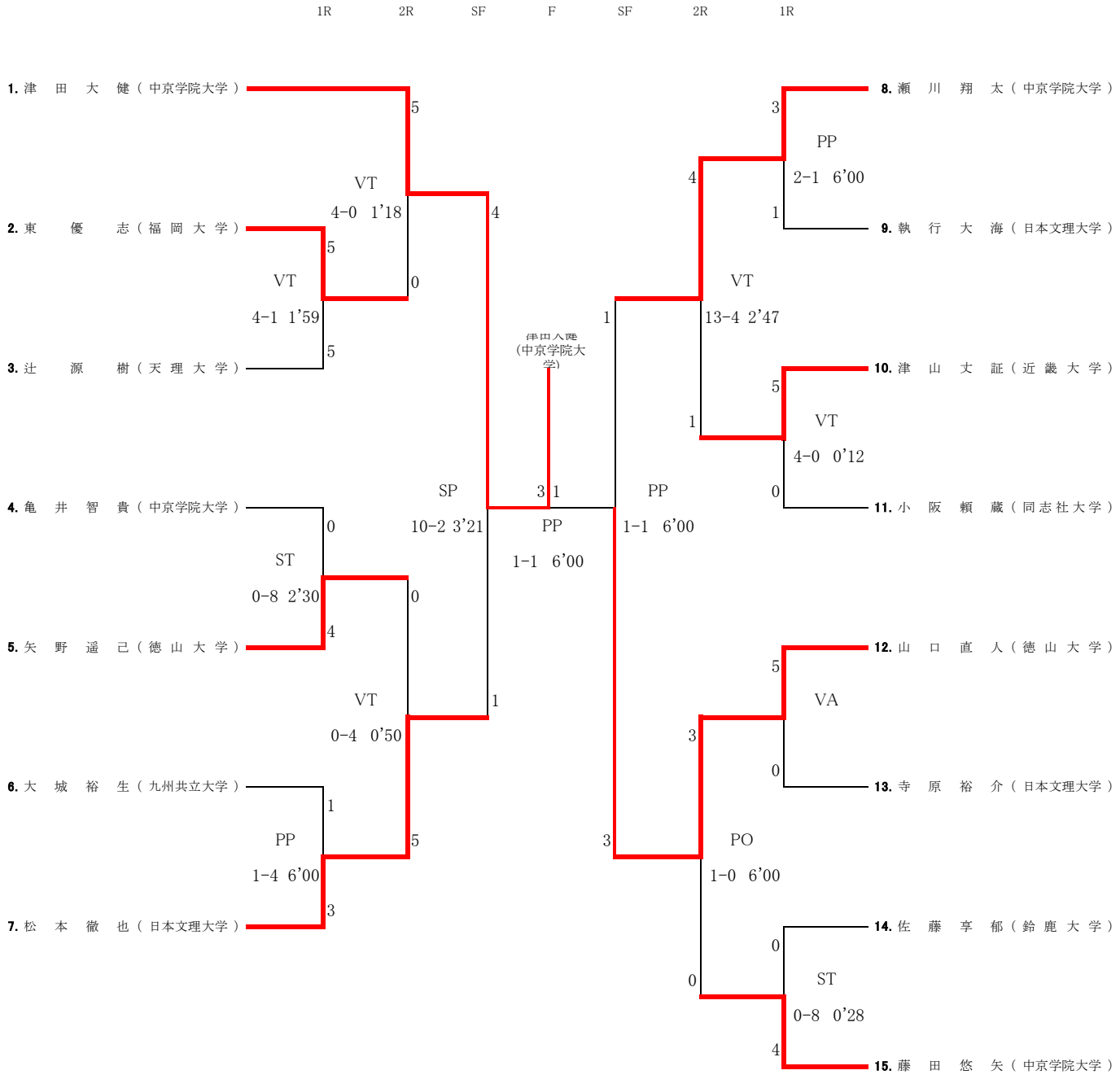
グレコローマンスタイル130Kg