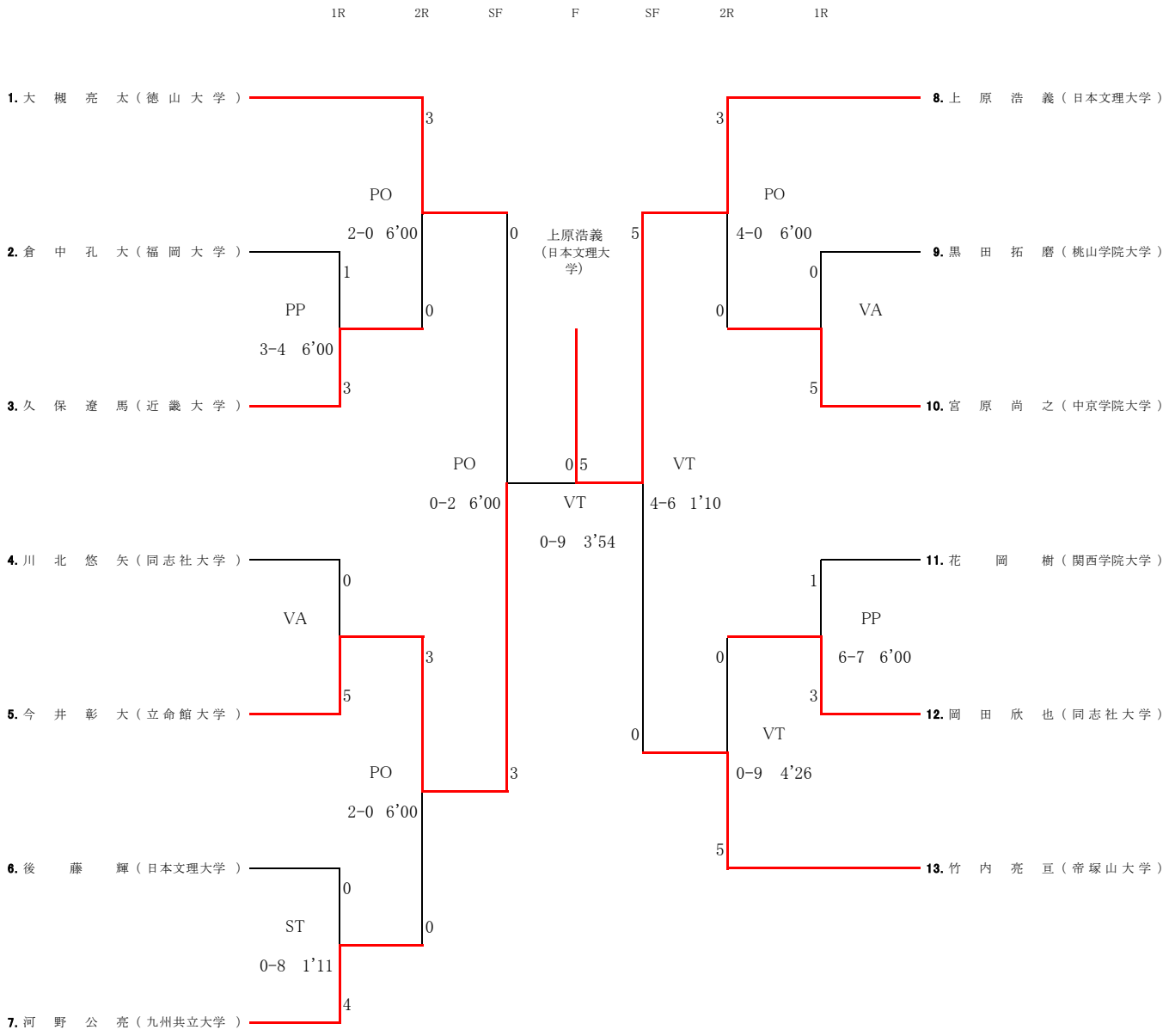グレコローマンスタイル98Kg