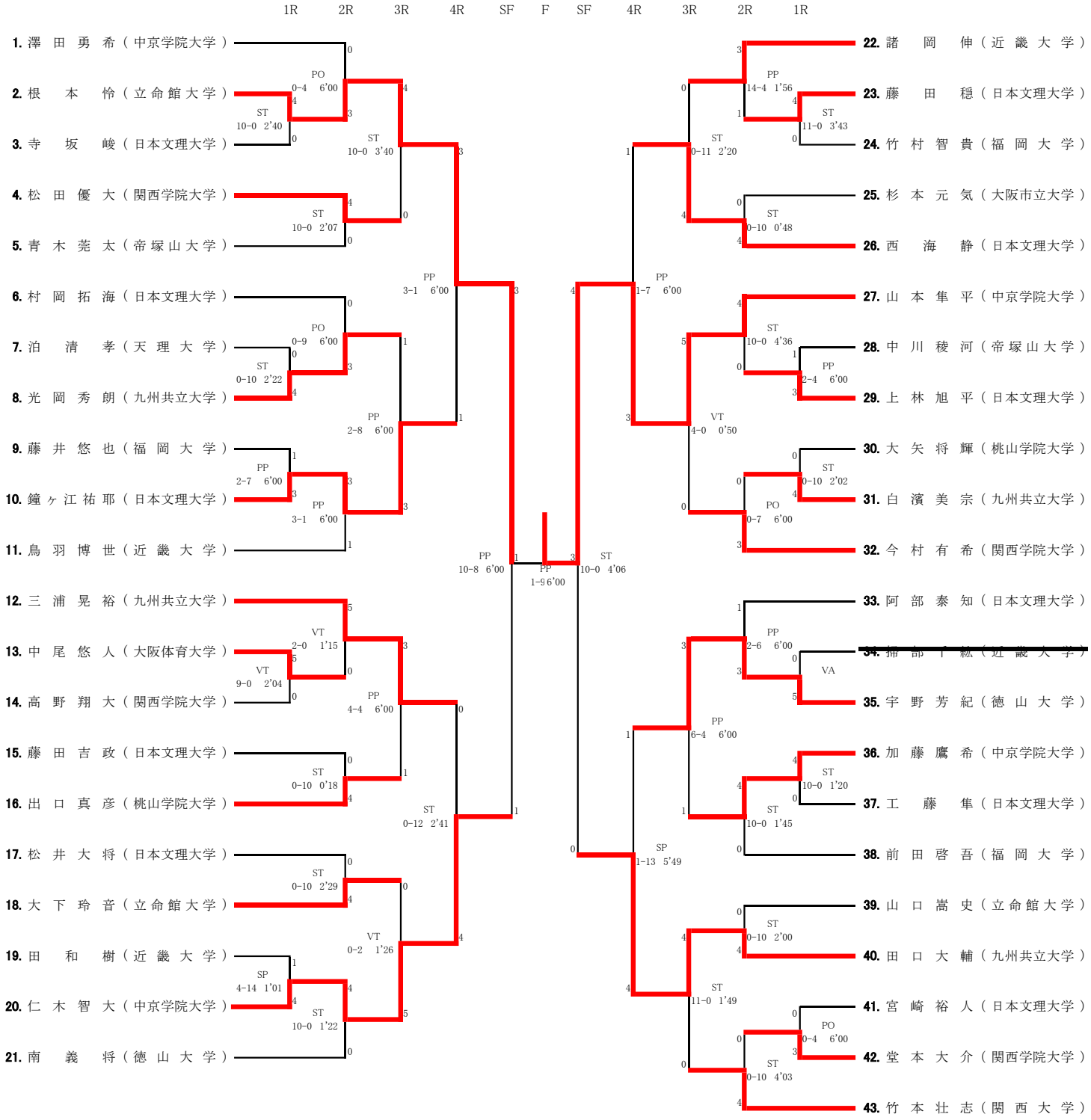平成29年度西日本学生レスリング選手権大会フリースタイル65Kg級