個人対抗戦

92 kg級

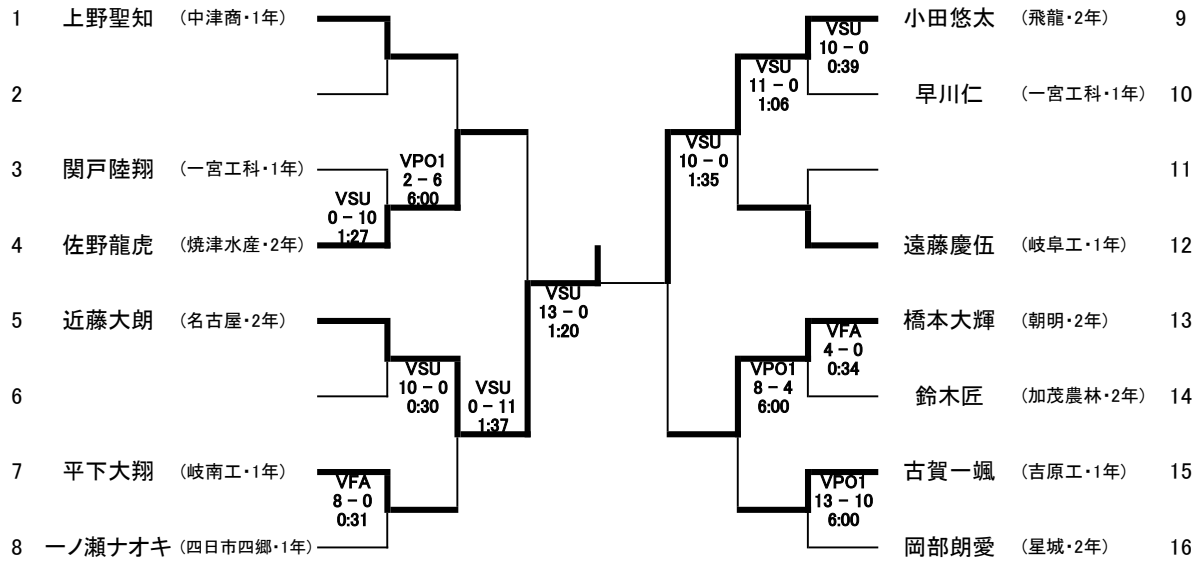

1 位	近藤大朗	(名古屋・2年)
2 位	小田悠太	(飛龍・2年)
3 位	佐野龍虎	(焼津水産・2年)
3 位	橋本大輝	(朝明・2年)

125 kg級

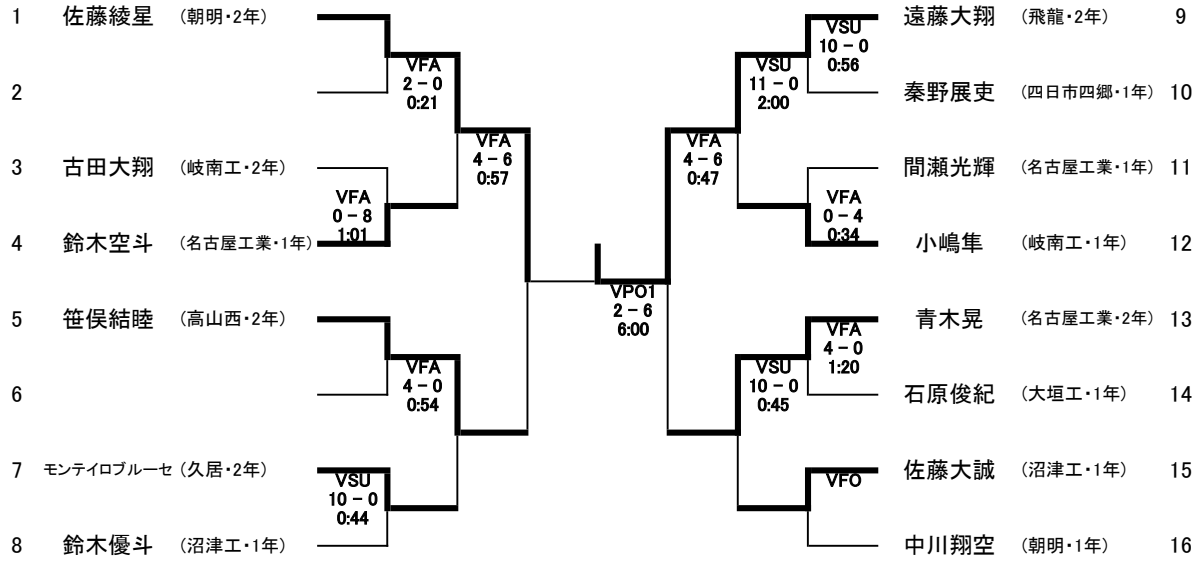

1 位	遠藤大翔	(飛龍・2年)
2 位	佐藤綾星	(朝明・2年)
3 位	青木晃	(名古屋工業・2年)
3 位	笹俣結睦	(高山西・2年)