第48回内閣総理大臣杯
令和4年度　全日本大学レスリング選手権大会

65　　kg

No	氏名	所属
1	森本 理斗	同志社大学
2	清岡 幸大郎	日本体育大学
3	岸田 宝來	関西大学
4	大塚 誌郎	立教大学
5	鈴木 雷人	神奈川大学
6	小石原 央義	周南公立大学
7	柳生 達哉	育英大学
8	掛川 泰史	青山学院大学
9	片田 皓之	福岡大学
10	中本 公平	帝塚山大学
11	大橋 寛介	日本大学
12	髙橋 斗真	九州共立大学
13	匝瑳 瞬	慶應義塾大学
14	島谷 侃	早稲田大学
15	荻野 海志	山梨学院大学
16	藤澤 汰陽	国士舘大学
17	武元 良樹	中京学院大学
18	前谷 颯士	立命館大学
~~19~~	~~新妻 響~~	~~天理大学~~
20	太田 匠海	明治大学
21	草間 正汰	中央大学
22	小林 雄泰	近畿大学
23	仁木 勇斗	法政大学
24	森川 海舟	拓殖大学
25	徳力 貫太	専修大学
26	伊藤 隼	東洋大学
27	西村 龍二	日本文理大学

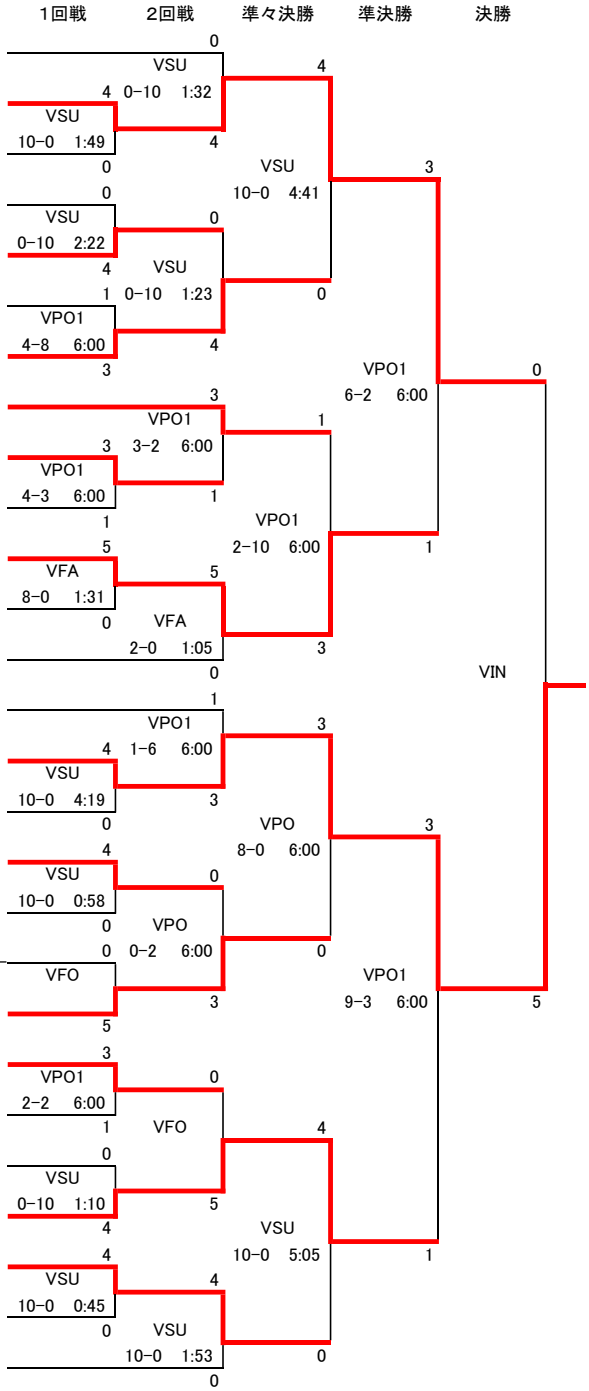
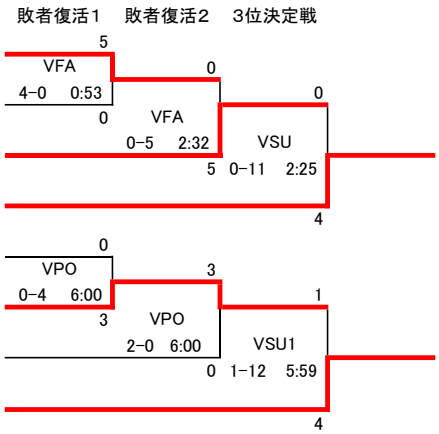
No	氏名	所属
3	岸田 宝來	関西大学
1	森本 理斗	同志社大学
7	柳生 達哉	育英大学
11	大橋 寛介	日本大学
16	藤澤 汰陽	国士舘大学
14	島谷 侃	早稲田大学
20	太田 匠海	明治大学
24	森川 海舟	拓殖大学