新人選手権グレコローマンスタイル60Kg
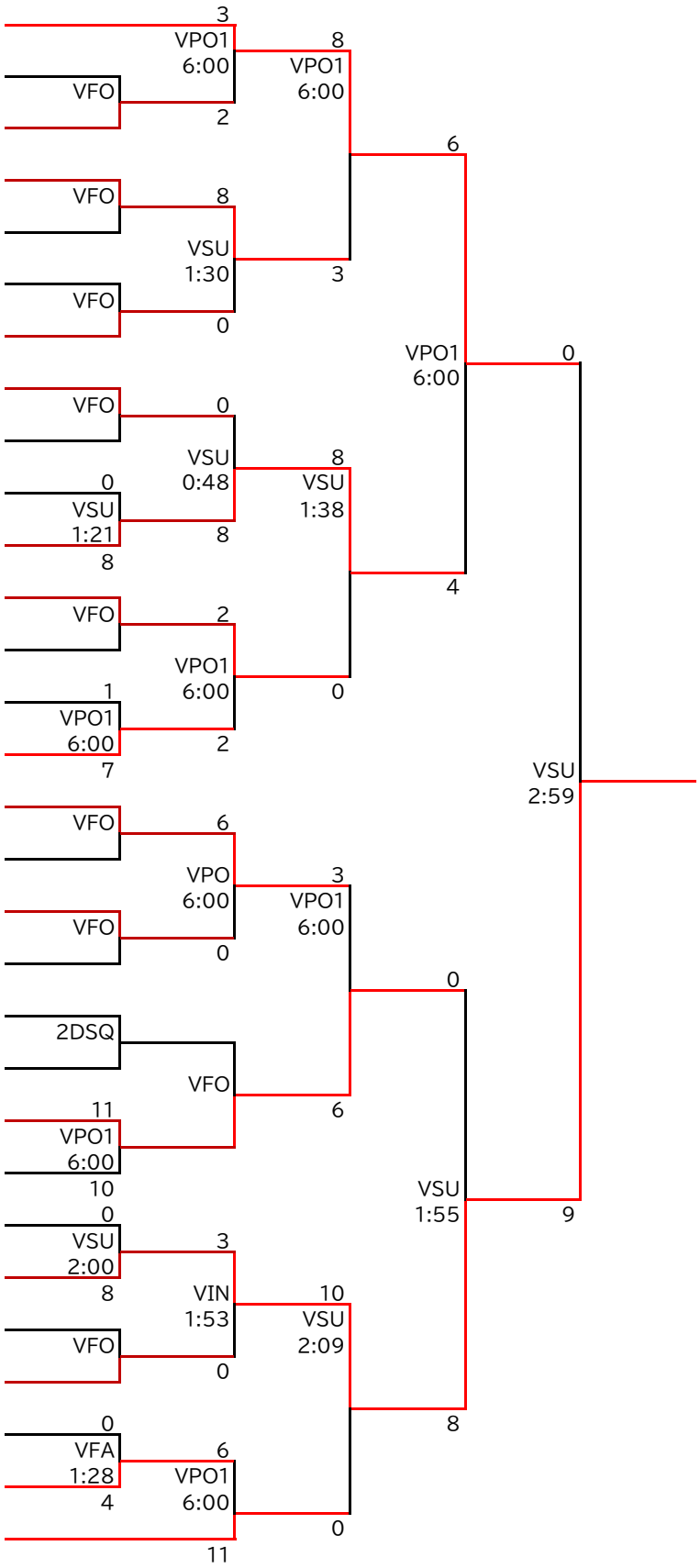
1	石津　慶斗	日本大学
2	大舘　一咲	法政大学
3	佐々木　力人	中央大学
4	大楠　健太	日本体育大学
5	石原　弘幸	専修大学
6	尾西　大河	早稲田大学
7	井上　雄星	育英大学
8	今井　悠稀	国士舘大学
9	向田　旭登	専修大学
10	内野　旭飛	山梨学院大学
11	五木田　琉	日本体育大学
12	藤田　想士	育英大学
13	松村　祥太郎	専修大学
14	志村　優充	明治大学
15	及川　丈尊	日本体育大学
16	森岡　一護	育英大学
17	弓矢　健人	日本体育大学
18	山城　快陽	国士舘大学
19	高野　航成	山梨学院大学
20	柴田　優唯斗	立教大学
21	徳力　海優斗	専修大学
22	岡部　利毅	東洋大学
23	髙橋　慧大	慶應義塾大学
24	上村　武蔵	拓殖大学
25	島崎　翔悟	専修大学
26	小野　正之助	山梨学院大学
27	戸田　純人	育英大学
28	東　藍丸	神奈川大学
29	葛城　壱星	明治大学
30	髙杉　将輔	日本体育大学