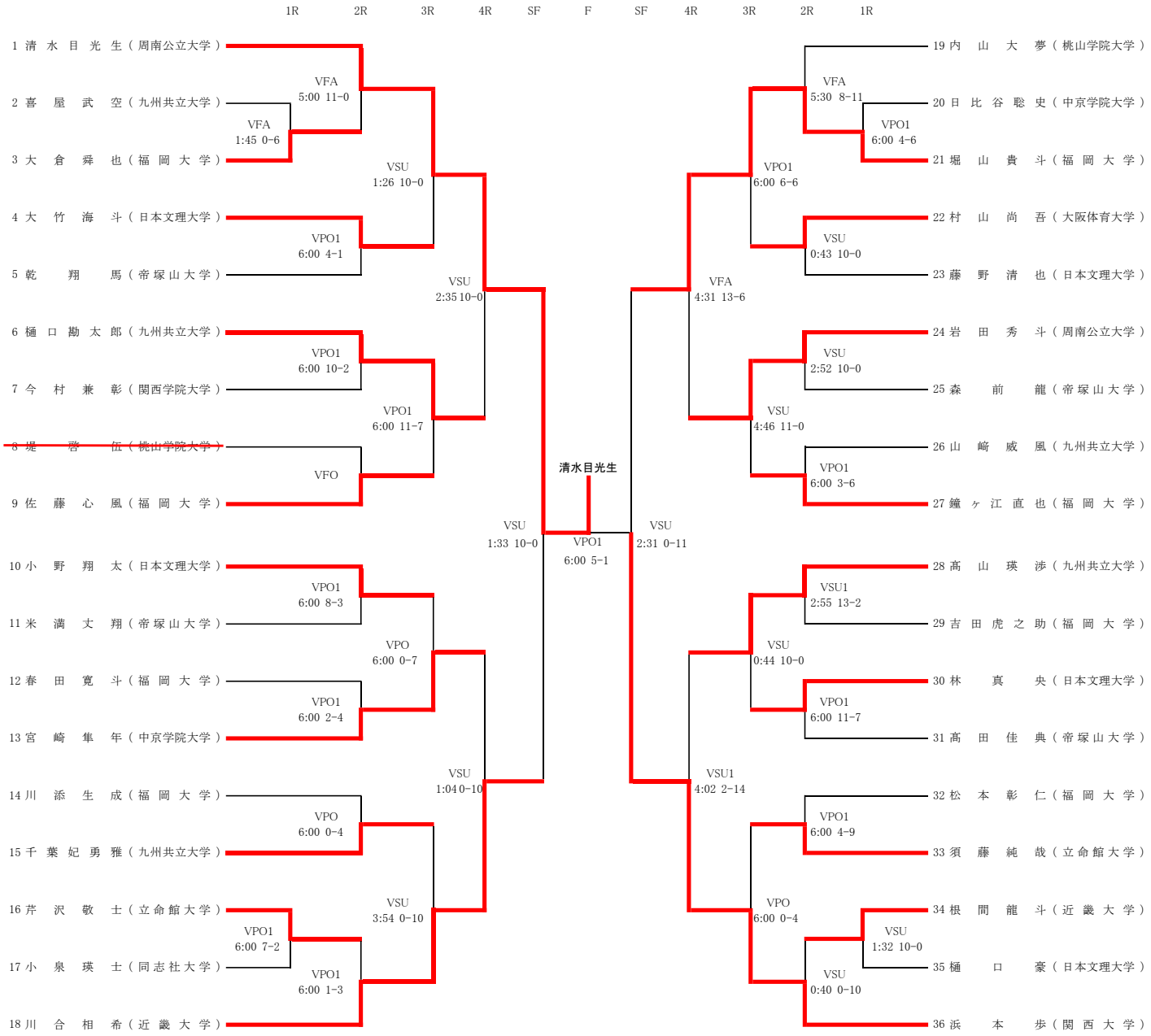フリースタイル61kg